

Bildet kan vise utstyr utover hva som er standard for produktet.
Se tekniske data på neste side.

ACTIMO® M MED KONSOLLKASSER

Standard stol med mekanisk fjæring

RASO SETER

GRAMMER

ACTIMO® M MED KONSOLLKASSER

Tekniske data

Standard stol

Actimo M med konsoller er en godt utstyrt stol med konsollkasser. Ergonomisk utformet overdel med justerbar vinkel og lengde på setepute, ryggvinkelinnstilling og korsryggstøtte gir optimal sittekomfort. Egner seg også godt i kraner og som operatørstol.

Mekanisk fjæring

Korsryggstøtte mekanisk

Manuell vektinnstilling

Egenskaper	ACTIMO® M CC
VARENUMMER	MSG85/722
Sete ACTIMO M PVC m/konsoll (StHT)	301430
STANDARDUTSTYR	
1 Armlener, justerbar vinkel, 80 mm x 320 mm	●
Støtdemper, ikke justerbar	●
Mekanisk fjæring	●
Fjæringsvei, 100 mm	●
2 Vektinnstiling, 50 - 130 kg, mekanisk	●
3 Høydeinnstilling, 60 mm, 3-trinn mekanisk	●
4 Nakkestøtte	●
5 Glideskinner, 210 mm	●
6 Korsryggstøtte, mekanisk	●
7 Justerbar ryggvinkel	●
Seteputebredde	490 mm
8 Justerbar seteputelengde og vinkel	●
9 Konsollkasser	●
TILLEGGSUTSTYR	
Dokumentboks	○
Setebelte	○
Varmeputer	○
Setebryter (OPS)	○

Målskisse (for montering)

● STANDARDUTSTYR ○ TILLEGGSUTSTYR

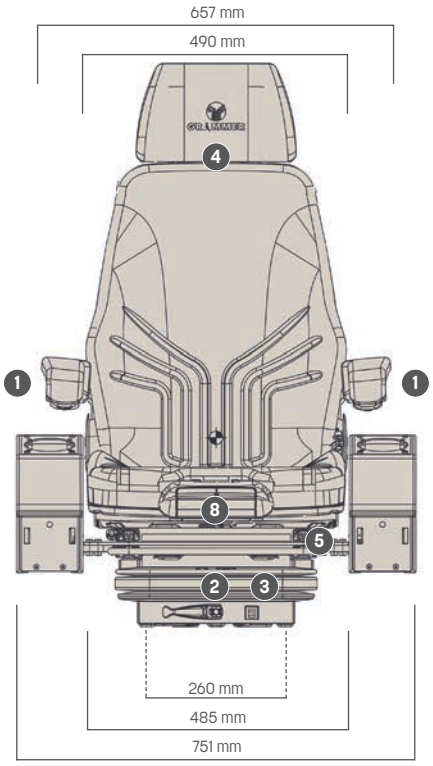

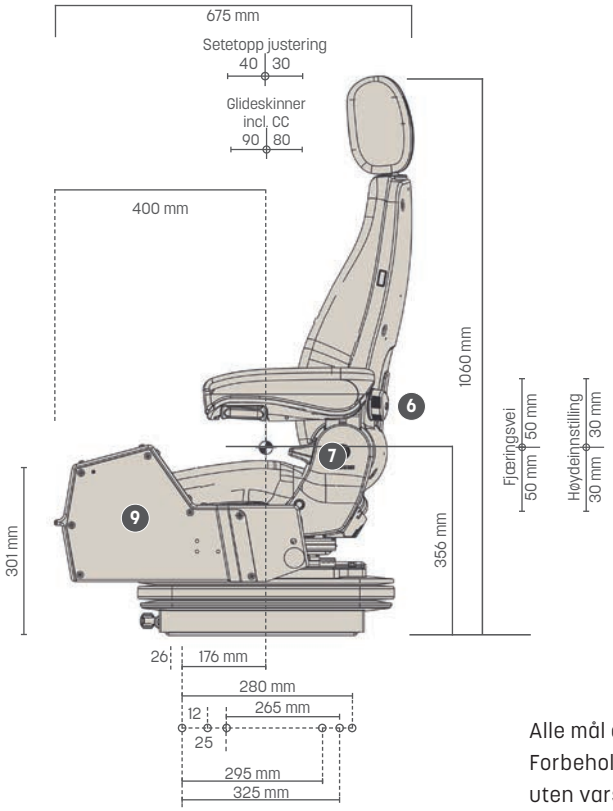

Alle mål er oppgitt i mm.
Forbehold om feil eller endringer uten varsel

11/23 © GRAMMER AG